D-129-0043 à D-129-15 (Manchons à braser, conique)

Utilisés pour la terminaison de fils reliés à des composants comme les languettes de moteurs, les broches de connecteurs et bornes d'interrupteurs.

Caractéristiques et avantages

- Inspection visuelle grâce à la gaine transparente
- Soudage contrôlé
- Isolation
- Qualité permanente
- Installation facile

D-129-0043

Température	
Continue d'utilisation	-65°C à +125°C

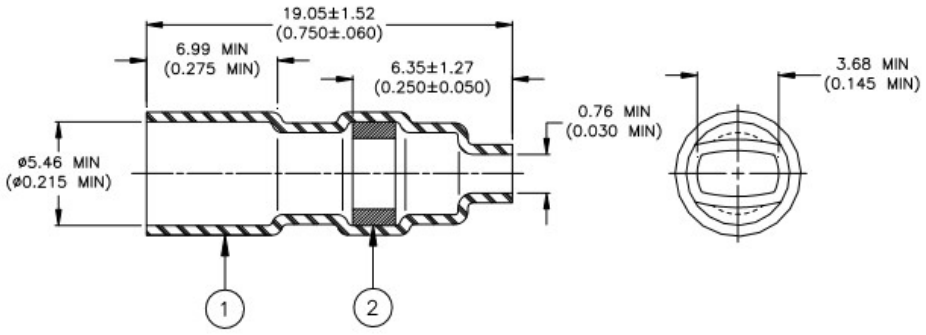

1: gaine thermorétractable, transparent, PVDF
2: Etain à braser

D-129-03

Température	
Continue d'utilisation	-55°C à +150°C

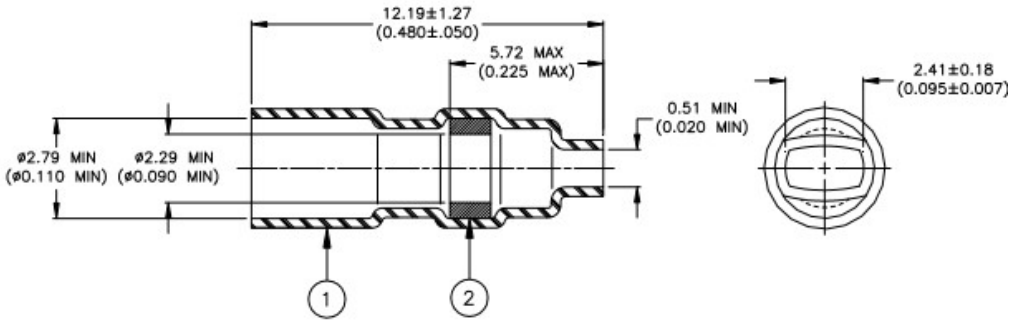

1: gaine thermorétractable, bleu, PVDF
2: Etain à braser

Raytronics AG ne fait aucune représentation ou garantie concernant l'exactitude, la vérité, la qualité, la pertinence ou la fiabilité de ces informations.

D-129-05

Température	
Continue d'utilisation	-55°C à +150°C

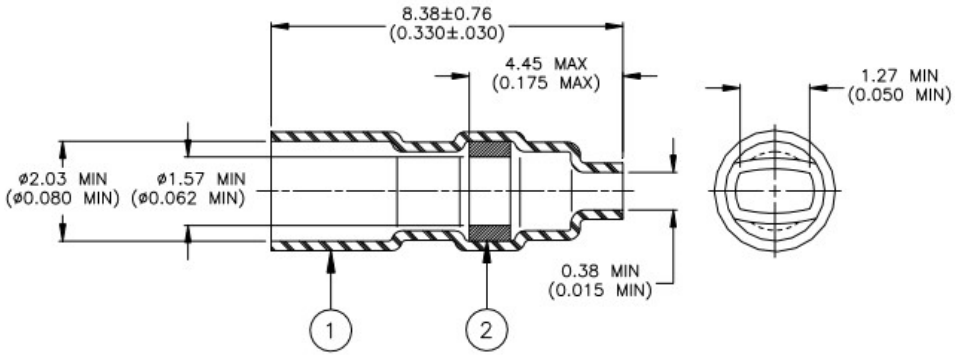

1: gaine thermorétractable, bleu transparent, PVDF
2: Etain à braser

D-129-11

Température	
Continue d'utilisation	-55°C à +150°C

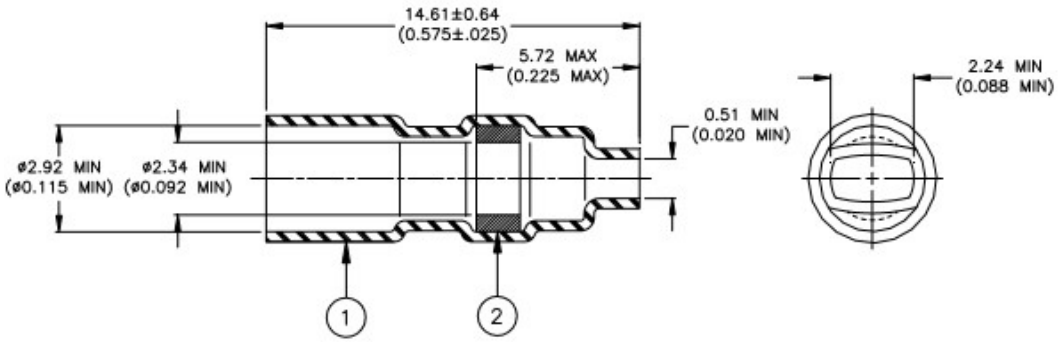

1: gaine thermorétractable, bleu transparent, PVDF
2: Etain à braser

Raytronics AG ne fait aucune représentation ou garantie concernant l'exactitude, la vérité, la qualité, la pertinence ou la fiabilité de ces informations.

D-129-15

Température	
Continue d'utilisation	-65°C à +125°C

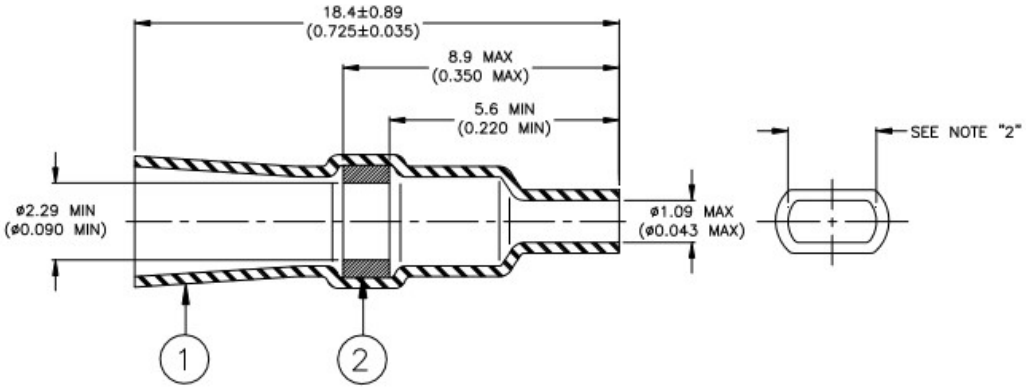

1: gaine thermorétractable, bleu transparent, PVDF
2: Etain à braser

Raytronics AG ne fait aucune représentation ou garantie concernant l'exactitude, la vérité, la qualité, la pertinence ou la fiabilité de ces informations.